HEALTHCARE FURNITURE
IMPROVING PEOPLE'S LIVES

MANUAL DE UTILIZAÇÃO

CAMAS ARTICULADAS ELÉTRICAS

INTRODUÇÃO

Ref.	ESTRUTURA		ESTRADO		CABECEIRAS				Sem Cabeceiras	Tripartida Ou Bipartida	Peso (Kg)
	Aço	Madeira	Malha	Réguas	Tubo de aço pintado e painéis em madeira	Aço Inox e painéis em madeira	Painéis Melanina ou madeira sem batentes	Em Madeira com pés incluídos			
6012*					Cabeceiras e Guardas em Madeira						78
6015*	√				√						65
6016*				√			√			Tripartida	63
6028*		√						√			60
6030*	√								√		49
6065*		√						√			72

NOTA: * Todas estas referências de camas ou estrados estão preparados para receber grades laterais, coluna de suspensão e haste de soro da marca JMS.

10.CM.6012

10.CM.6015

10.CM.6030

10.CM.6065

Fim a que se destina

As camas articuladas elétricas foram concebidas para proporcionar ao utilizador condições mínimas de segurança, prevenção, controlo, tratamento ou atenuação de uma doença, lesão ou deficiência, auxiliando não só os utentes nos movimentos de entrada e saída da cama, como também os prestadores de cuidados facilitando as tarefas aos acamados.

As camas são compostas por estrado, cabeceiras e pés. Os estrados são comercializados sem as cabeceiras e podem incluir os pés ou não uma vez que são para integrar estruturas de camas já existentes no cliente. Os estrados não funcionam por si mesmos uma vez que necessitam de um suporte, este suporte pode ser um conjunto de 4 pés ou um sistema elevador. As camas foram concebidas com pés e cabeceiras.

CUIDADOS E OUTRAS INDICAÇÕES A TER EM ATENÇÃO

ATENÇÃO: Não usar os estrados isolados. Estes necessitam de pés e de cabeceiras para funcionarem sem colocar em perigo o utente ou o prestador de cuidados.

- **Atenção ao possível perigo de esmagamento dos dedos ou mãos entre as partes fixas e móveis.**
- As camas articuladas elétricas e estrados não devem ser usados como carro de transporte.
- As camas articuladas elétricas e estrados estão preparados para receber um utente com peso até 135 Kg.
- Antes de usar a cama/estrado certifique-se se a estrutura está corretamente instalada / montada.
- Antes de colocar a cama em funcionamento, certifique-se que o utente está na posição correta, a cabeça deverá ficar para o lado da cabeceira.
- Recomenda-se, antes do uso da cama/estrado, uma verificação do bom funcionamento, acionando as articulações e verificando o aperto dos componentes, por forma a garantir uma utilização em segurança.
- Sempre que se efetuar um deslocamento do utente, a cama (versão com rodas) deverá ser travada antes da realização desta operação, de modo que não se mova ocasionalmente colocando em perigo o utente/utilizador.
- Nas versões com rodas sempre que a cama não se encontre em movimento deverá estar travada.
- Os painéis das cabeceiras podem ser feitos de material combustível (ex. madeiras / termolaminados / MDF ou matérias plásticas), pelo que não devem ser sujeitas a temperaturas elevadas e devem ser afastados de qualquer fonte de ignição.
- As articulações das camas/estrados são efetuadas eletricamente por meio de motor/comando (ver figura 1).
- Todas as camas/estrados estão preparados para receber grades laterais, coluna de suspensão e haste de soro, para efetuar a correta montagem dos acessórios, pode seguir também as instruções indicadas no Manual do Utilizador MU006 que acompanha os acessórios. Estes devem ser sempre manuseados por pessoal capacitado devendo ter o cuidado de verificar se estão devidamente colocados e apertados antes da utilização, garantindo assim uma melhor funcionalidade e segurança.
- Carga máxima da coluna de suspensão é de 75 Kg. A carga máxima da haste de soro é de 8 kg, do gancho de plástico é de 2 kg e a altura regulável é de 1150 a 1630mm.
- **ATENÇÃO -** Durante a articulação das secções da cama/leito, deverá existir o cuidado com o paciente, outras pessoas ou objetos para que não fiquem presos durante o movimento entre as partes móveis e as partes fixas.
- O motor encontra-se colocado por baixo do estrado da cama, encaixado no tubo da articulação, para o retirar ou recolocar basta abrir as tampas laterais, situadas nas extremidades do motor.

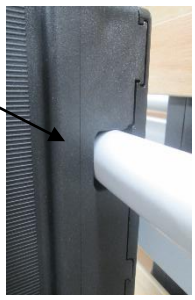

- Os motores que equipam as nossas camas cumprem a norma europeia
- sobre compatibilidade eletromagnética.
- O nivel de ruido do motor das camas é <70 dB (A), (indicação do fabricante).
- Evitar o derramamento de líquidos por cima do motor e do comando.
- Os motores estão equipados com sistema de funcionamento a pilhas (1 ou 2 pilhas 9V) conforme o modelo, para em caso de falta de energia efetuar a descida do estrado em segurança, recomenda-se o uso de pilhas alcalinas e a sua substituição em caso de desgaste cada 6 meses.
- Os motores possuem proteção para o utilizador de qualquer eventual choque elétrico. Recomenda-se que ao desligar o motor a ficha seja colocada em cima da cama ou presa à mesma com vista a evitar a sua danificação por corte do cabo ou esmagamento.
- Os motores elétricos, após o seu tempo de vida útil, devem ser entregues numa entidade licenciada, para a eliminação de resíduos de acordo com a legislação em vigor
- Sempre que os motores forem acionados deve-se ter em atenção para o perigo de esmagamento nas zonas de articulação, conforme símbolo apresentado neste manual.
- Os motores têm marcação CE e garantia contra comprovados defeitos de fabrico. Esta garantia não cobre os danos causados pelo mau manuseamento dos componentes elétricos.

Muita atenção a este símbolo, ele está localizado junto das zonas de contato de duas superfícies, podendo ocorrer esmagamento devido ao movimento das secções articuladas, caso os dedos ou mãos estejam sobre zona de contato.

DADOS TÉCNICOS

- Recomenda-se o uso de colchões tripartidos de espuma, revestidos a tela hospitalar e com as dimensões de 1800x890x100mm cuja espessura máxima nunca deverá exceder os 275 mm.
- **Comprimento total da cama:** 2150mm (aproximadamente, depende do tipo de cabeceiras).
- **Altura do chão à cama**: 500mm
- **Largura total da cama com acessórios:** 1050mm (aproximadamente, depende do tipo de cabeceiras).
- **Largura do leito:** 795mm
- **Comprimento interno do leito:** 1820mm
- **Dimensões das secções:**
  Costas 700x795mm * Fixa 200x795mm * Pernas 320x795mm * Pés 580x795mm
- **Dimensão do estrado:** 1900x900mm ou 1900x1050mm
- Ângulo da secção das costas ajustável entre 0º e 80°
- Ângulo da secção das coxas ajustável entre 0º e 24°
- Ângulo entre a secção das costas e a secção das coxas 70º
- Ângulo entre a secção das pernas e o suporte estrado 0º e -5,9º
- Altura da grade acima do suporte do estrado (sem o colchão) 395mm
- **Carga máxima (incluindo o colchão e os acessórios) 170 kg**
- Acabamento da estrutura: desengorduramento e tratamento da superfície e pintura epoxy
- As camas/estrados têm as seguintes **dimensões standard no leito**: 1900 x 900 x 500mm (comprimento x largura x altura). (A pedido do cliente podem ter outras dimensões).
- A largura total da cama com guardas é de aproximadamente 1050mm, embora dependa do tipo de Guardas Laterais e Cabeceiras que forem utilizadas.
- 4 Rodas de 100mm de diâmetro, sendo 2 com travão, outros diâmetros de rodas a pedido do cliente.

PARÂMETROS ELÉTRICOS DA CAMA/ESTRADO (MOTOR)

- Fonte de alimentação: 100-240V, 50-60 Hz, 3,15A
- Tensão de operação: 24 V DC
- Proteção: IP 20
- Nível de ruído ≤65 dB
- Motor elétrico em funcionamento: 10%, max. 2 min / 18 min

INSTALAÇÃO DOS COMANDOS

- Os comandos e a parte elétrica da cama já vão previamente instalados de fábrica. Não sendo necessária qualquer montagem. No entanto antes da primeira utilização verifique se todos estes estão devidamente conectados.

- O funcionamento do comando das camas elétricas é simples, basta seguir a indicação das setas impressas no próprio comando.

Esquema 1

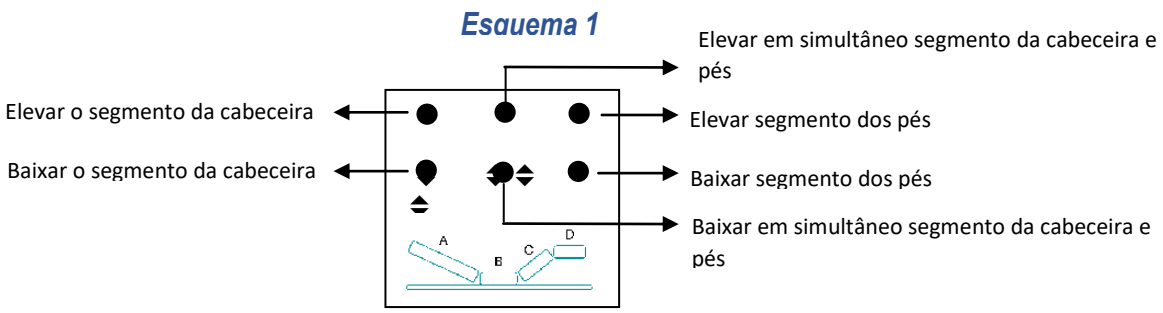

Figura 1

Pilha Desligada **Pilha Ligada**

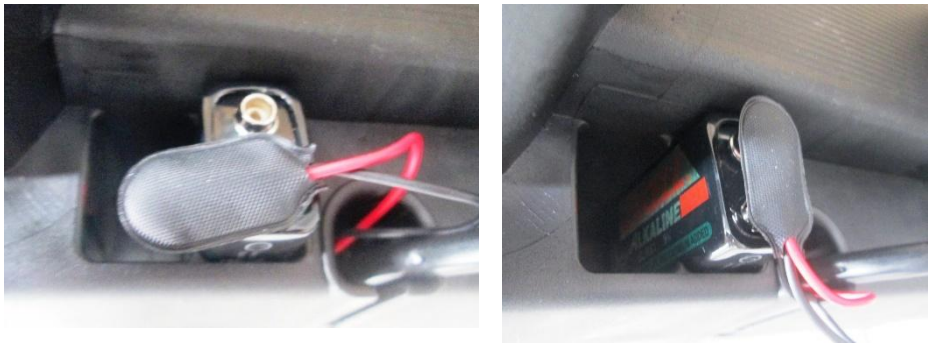

Figura 2

INSTRUÇÕES DE MONTAGEM

Pormenor Encaixe Guardas Laterais tipo 10.AC.1049

Pormenor Encaixe Guardas Laterais tipo 10.AC.1047

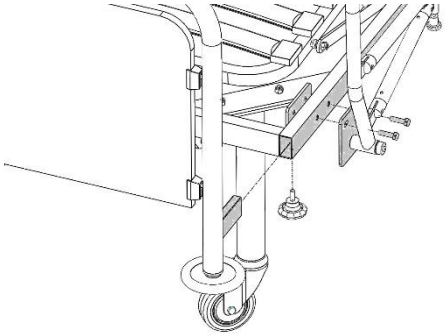

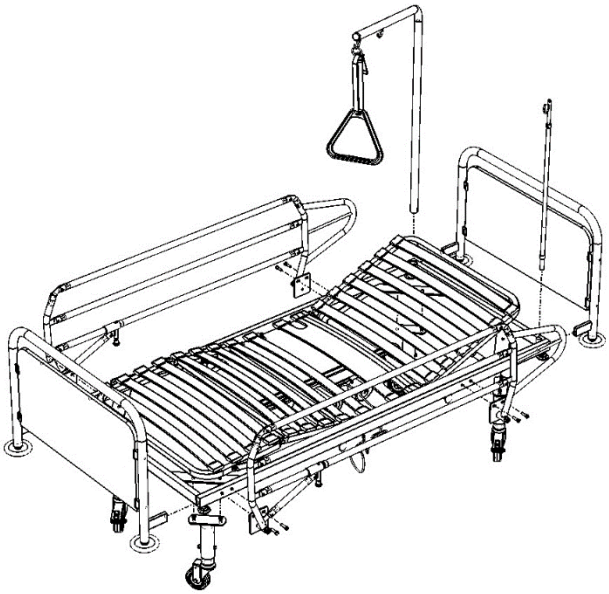

LIMPEZA E MANUNTENÇÃO

- A limpeza é muito simples graças à sua superfície plana. Para limpar use um pano húmido e macio, passando depois um pano seco.
- Nas operações de limpeza não utilizar detergentes e/ou materiais que possam danificar ou riscar o produto.
- Nas operações de limpeza e desinfeção recomenda-se a utilização de um produto apropriado para limpeza e desinfeção de dispositivos médicos. A frequência da limpeza deverá ser determinada em função das necessidades, do local onde o produto se encontra e das vezes que o produto é usado.
- Nunca utilize estações de lavagem automática, lavagem em túnel, água a alta pressão ou sprays líquidos, nas operações de limpeza podem danificar os motores, comandos e outros componentes.
- Não utilize solventes como benzeno, álcool ou substâncias semelhantes!

EMBALAGEM E ARMAZENAMENTO

- As camas e estrados habitualmente são fornecidas em caixa de cartão salvo pedido em contrário do cliente.
- Antes do seu funcionamento devem ser montadas as cabeceiras e apertados os pés.
- As camas/estrados não devem ser armazenados em locais húmidos, devem estar protegidos de eventual queda de objetos, não devem ser empilhados, e preferencialmente armazenados na posição vertical lateral. Não é aconselhável a colocação de pesos sobre a embalagem pois pode danificar os seus componentes.
- A JMS não assume qualquer responsabilidade por danos causados por mau uso, desrespeito destas ou outras indicações ou negligência na utilização e manuseamento do produto.
- À JMS reserva-se o direito de efetuar qualquer alteração ao design, funcionalidade, estética e comercialização dos seus produtos, em qualquer altura, sem aviso prévio, bem como, a atualização deste manual sempre que necessário.

PROTEÇÃO DO AMBIENTE (ELIMINAÇÃO E RECICLAGEM)

A JMS preocupa-se com a preservação do Ambiente em tudo o que faz. Solicitamos que:
- Separe os resíduos da embalagem e os encaminhe para os ecopontos correspondentes ou para operadores licenciados.
- Após o tempo de vida útil, entregue o produto a um operador licenciado.
- Não coloque o produto no lixo junto de resíduos comuns.

Obrigado pela sua colaboração!

JMS - Indústria de Mobiliário Hospitalar, SA
Rua Zona Industrial do Bunheiro, 26
3870-021 Murtosa
E-mail: jms@jmshospitalar.com
Website: www.jmshospitalar.com